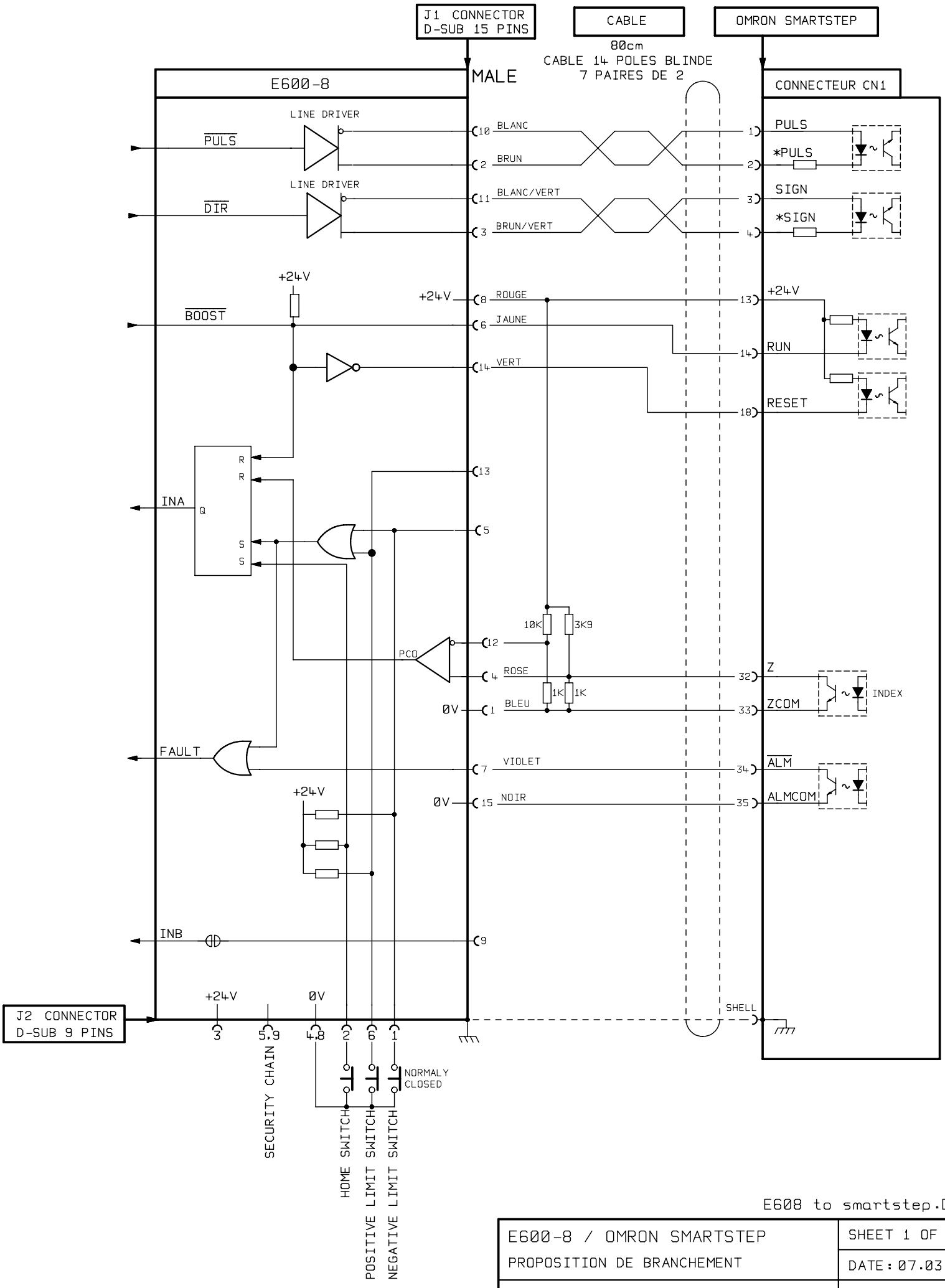

E608 to smartstep.DWG

E600-8 / OMRON SMARTSTEP PROPOSITION DE BRANCHEMENT	SHEET 1 OF 1 DATE: 07.03.05
E.I.P SA CH-1667 ENNEY	